ACCUMULATORI VIPIEMME S.p.A.	SCHEDA TECNICA	Emissione:Ottobre/03 Rev: 1 - Aprile/05

Codice Batteria

55565

B403C

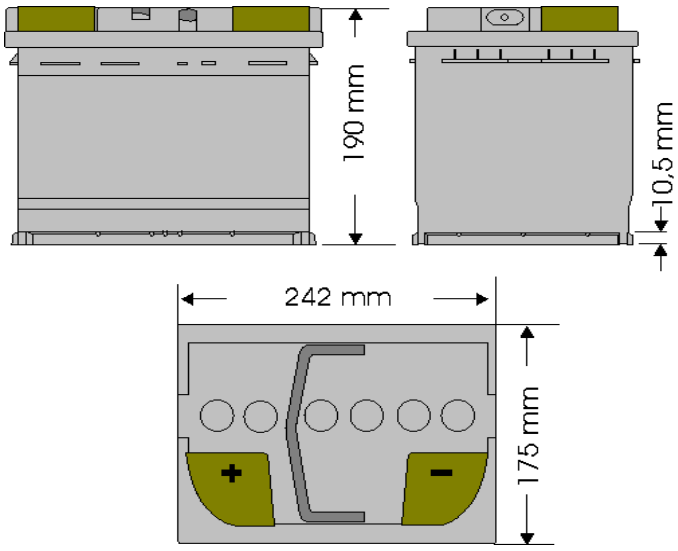

BATTERIA senza manutenzione, costruita con lega **Pb/Ca** con griglia espansa
MATERIALE box e coperchio : **copolimero di polipropilene**
COLORE Box : **Nero**
CLORE Coperchio: **Nero**
PIASTRE Imbustate, con **materiale polietilenico**
PESO x batteria carica approssimativo **Kg.15,0**
ACIDO SOLFORICO di peso specifico **1,28 +/- 0,01**
TEMPERATURA di riferimento x la densità e x le caratteristiche elettriche **25°**

Osservazioni:

Versione carica Pb/Ca

Numero Codice	Tensione	Capacità	Corrente di Spunto a -18°			Res.Cap.	Coperchio	Polo	Schema	Piano Palletizz.
	V	Ah 20h	EN	IEC	DIN	minuti	x Box**L2**	tipo Conico		
B403C	**12**	**62**	**480**		**250**	**92** a **25A**	**Kamina** con maniglia	**1** Standard	**1** Positivo**S**x	**18x4=72**

E' vietata la riproduzione (anche parziale) del presente documento senza l'autorizzazione della Accumulatori Vipiemme spa